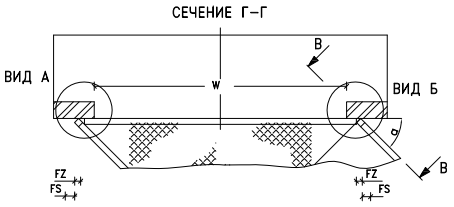

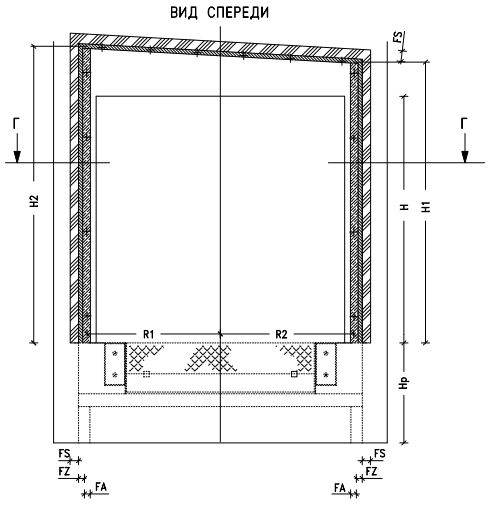

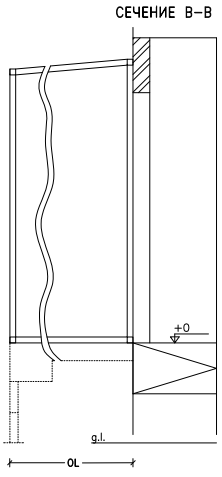

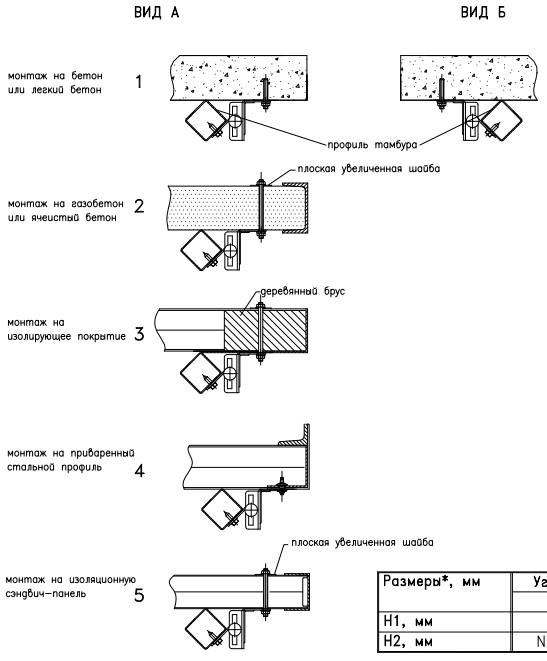

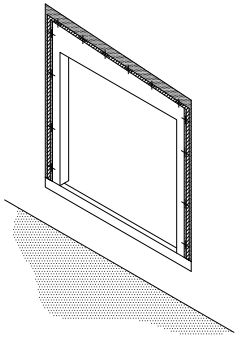

Размеры*, мм	Угол примыкания. градусы	
	45	60
R1, мм	2204	1792
R2, мм	2289	1839

Размеры*, мм	Угол примыкания, градусы	
	45	60
H1, мм	NH+7+0,0875*OL+y	NH+5+0,0875*OL+y
H2, мм	NH+285+0,0875*OL+y	NH+164+0,0875*OL+y

	Тип зашивки	
	Профнастил	СП+профнастил
y, мм	+30мм	–15мм

	Тип платформы	
	SL	TL
X, мм	110	75

Примечание: – Допустимые отклонения размеров: –5/+5.
– Поверхность для монтажа тамбура должна быть выровнена.

Размеры, в мм	
W –	ШИРИНА ПРОЕМА ВОРОТ
H –	ВЫСОТА ПРОЕМА ВОРОТ
a –	УГОЛ ПРИМЫКАНИЯ ТАМБУРА
R1 –	РАССТОЯНИЕ ОТ ЦЕНТРАЛЬНОЙ ЛИНИИ ДО ТОЧЕК КРЕПЛЕНИЯ ЛЕВОЙ СТЕНКИ ТАМБУРА
R2 –	РАССТОЯНИЕ ОТ ЦЕНТРАЛЬНОЙ ЛИНИИ ДО ТОЧЕК КРЕПЛЕНИЯ ПРАВОЙ СТЕНКИ ТАМБУРА
H1 –	ВЫСОТА ДО ЛИНИИ КРЕПЕЖНЫХ ОТВЕРСТИЙ ТАМБУРА ПО ЗАДНЕЙ ПЕРЕКЛАДИНЕ СПРАВА
H2 –	ВЫСОТА ДО ЛИНИИ КРЕПЕЖНЫХ ОТВЕРСТИЙ ТАМБУРА ПО ЗАДНЕЙ ПЕРЕКЛАДИНЕ СЛЕВА
NH –	ЗАКАЗНАЯ ВЫСОТА ТАМБУРА (ГЕРМЕТИЗАТОРА)
y –	КОЭФФИЦИЕНТ КОРРЕКЦИИ ОТ ТИПА ЗАШИВКИ
OL –	ГАБАРИТНАЯ ДЛИНА ТАМБУРА (Lтамб), OL=NL+X, (при нулевом вылете цоколя), где X – коэффициент коррекции от типа платформы.
Hp –	ВЫСОТА РАМПЫ
FZ –	РАССТОЯНИЕ, НЕОБХОДИМОЕ ДЛЯ УСТАНОВКИ СТОЙКИ ТАМБУРА, MIN 85 мм
FS –	РАССТОЯНИЕ, НЕОБХОДИМОЕ ПО БОКАМ ТАМБУРА ДЛЯ ОБШИВКИ И ОБРАМЛЕНИЯ, MIN 150 мм
FA –	РАССТОЯНИЕ, НЕОБХОДИМОЕ ДЛЯ УСТАНОВКИ КРОНШТЕЙНОВ ТАМБУРА (ДЛЯ УГЛОВЫХ ТАМБУРОВ), MIN 100 мм

***Размеры даны для тамбура с шириной – 3400 мм с нулевым вылетом цоколя.**
Для расчета других модификаций воспользуйтесь файлом "Расчет параметров"

ПОДГОТОВИТЕЛЬНЫЕ РАБОТЫ, КОТОРЫЕ ДОЛЖНЫ БЫТЬ ВЫПОЛНЕНЫ ЗАКАЗЧИКОМ

Строительные:
– Подготовка поверхности для монтажа с учетом указанных размеров и расстояний.
– Подготовка стальной рамы по контуру в случае зашивки одинарным профлистом.

ALUTECH DH

чертеж подготовки
места для установки тамбура
с углом примыкания к зданию
45, 60 градусов